第39回岡山県クラブバスケットボール春季優勝大会

男子1部

淡(白色)		濃
FICKLE SNAILS	K1	EAGLES
水工OB	K5	FICKLE SNAILS
ファイサンズ岡山	L3	水工OB
FICKLE SNAILS	M1	team maehana
EAGLES	N3	ファイサンズ岡山

淡(白色)		濃
team maehana	L1	ファイサンズ岡山
EAGLES	K3	team maehana
EAGLES	N1	水工OB
水工OB	M3	team maehana
ファイサンズ岡山	M5	FICKLE SNAILS

男子2部

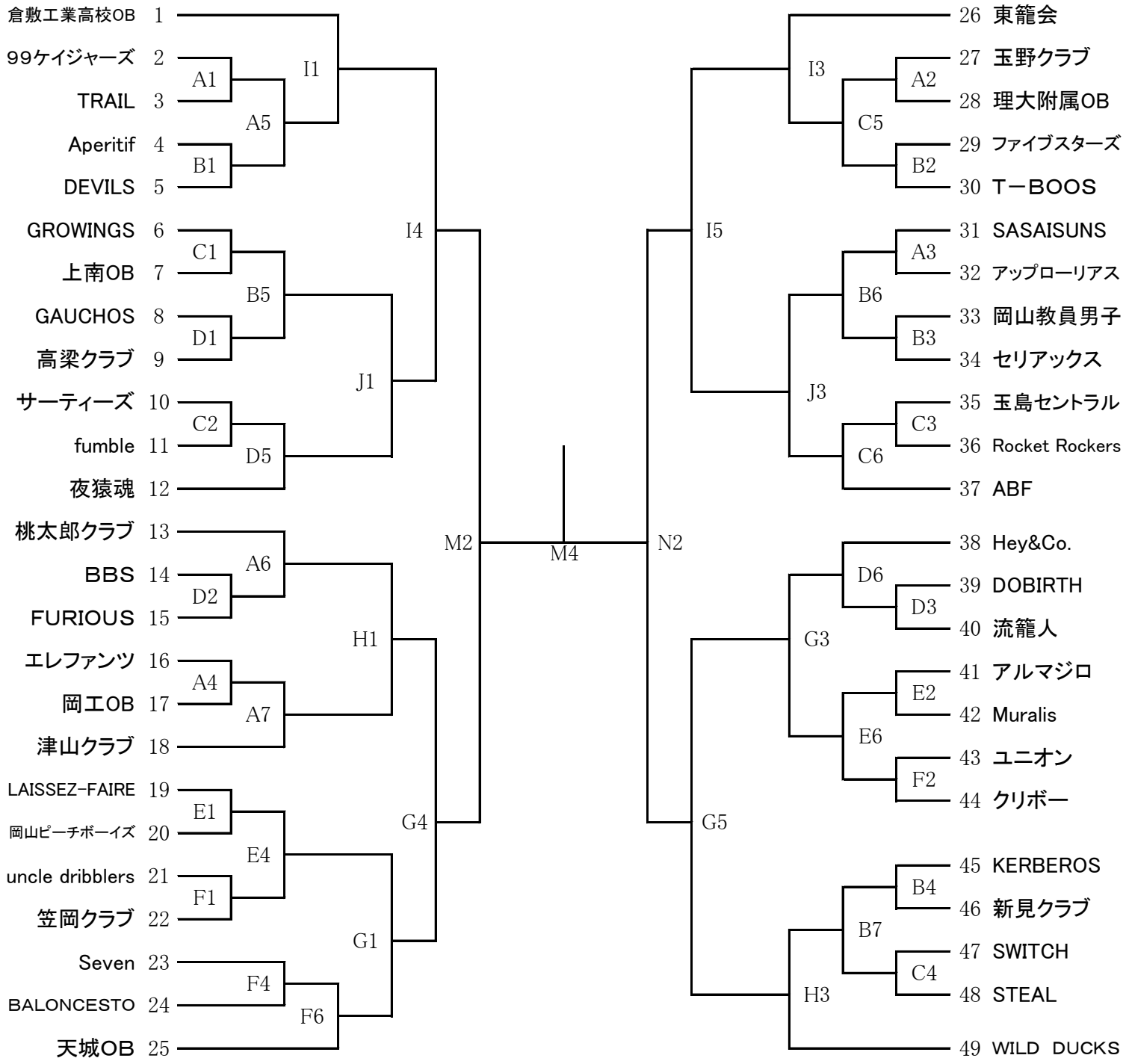

第39回岡山県クラブバスケットボール春季優勝大会

女子1部

淡（白色）		濃
迦桜羅	E5	One Up
One Up	K2	Mighty's
ELEVEN	K4	One Up

淡（白色）		濃
Mighty's	F5	ELEVEN
ELEVEN	L2	迦桜羅
Mighty's	L4	迦桜羅
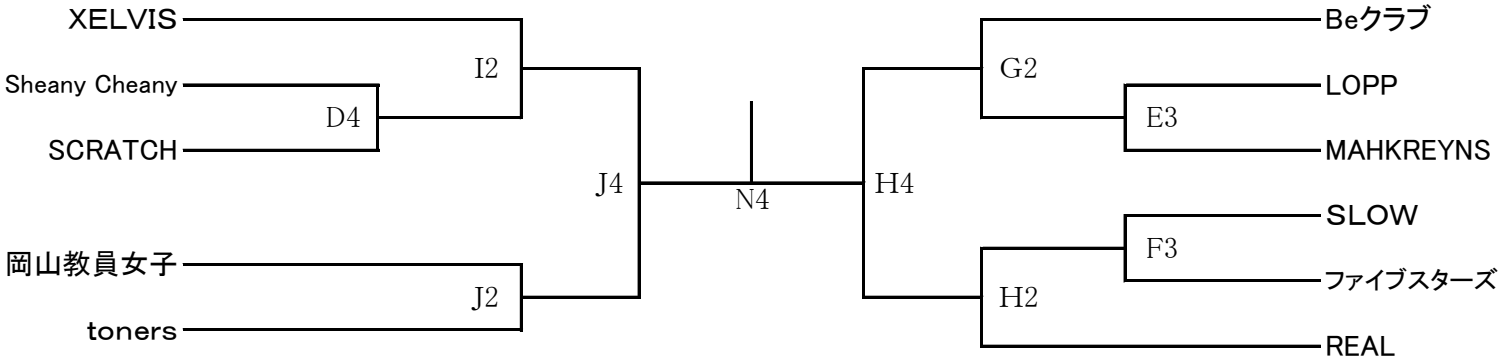
女子2部