第39回全国クラブ選手権大会　岡山県予選　組合せ

【男子】

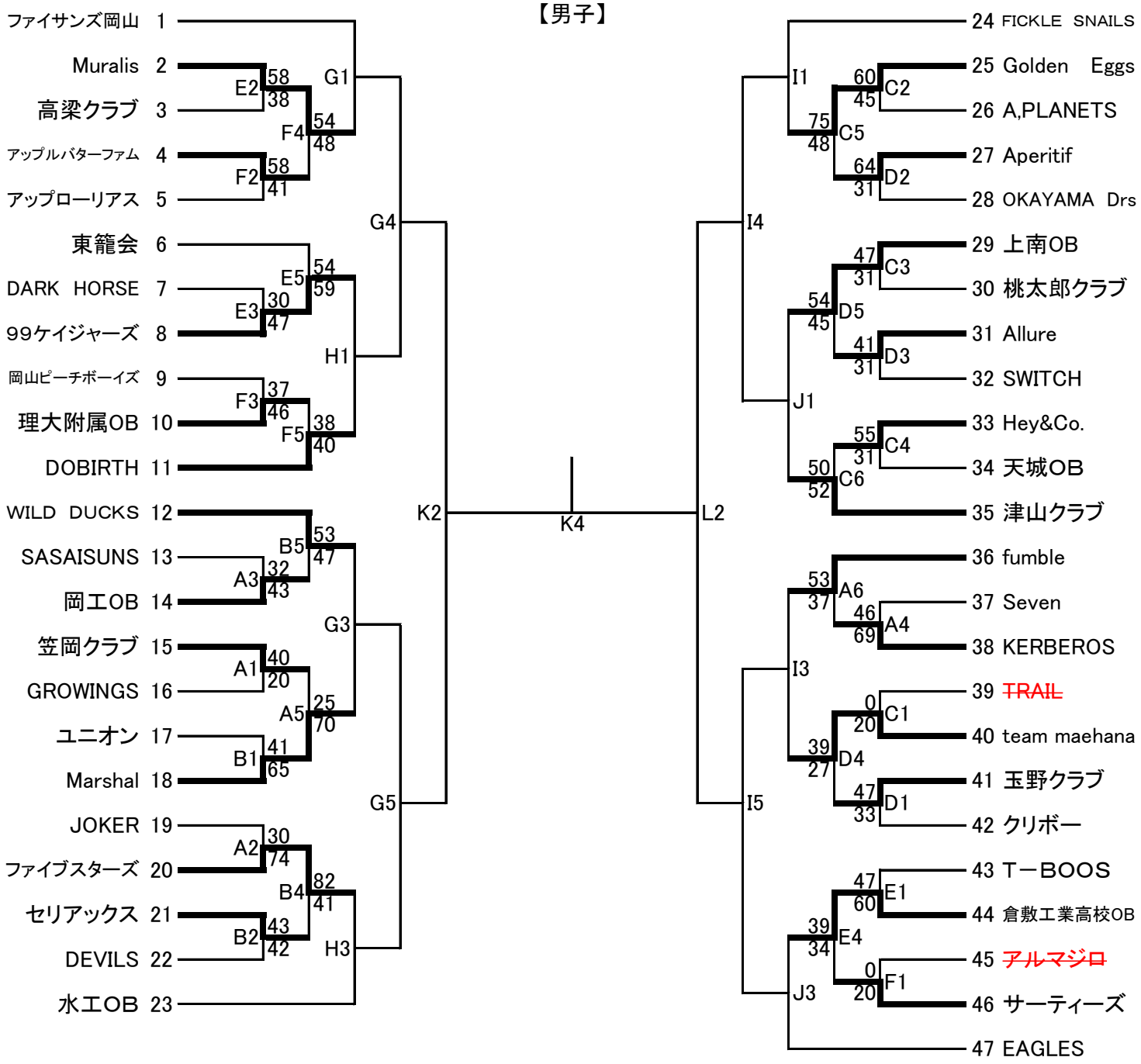
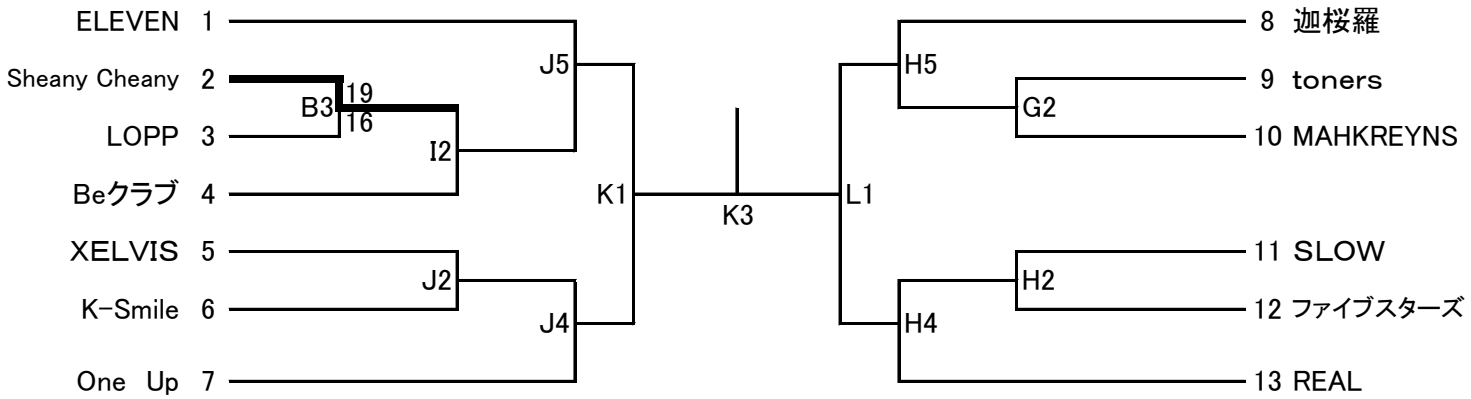
【女子】