第69回　岡山県総合バスケットボール選手権大会

兼第99回天皇杯・第90回皇后杯全日本ﾊﾞｽｹｯﾄﾎﾞｰﾙ選手権大会岡山県代表決定戦

1. 組合せ

《男子》

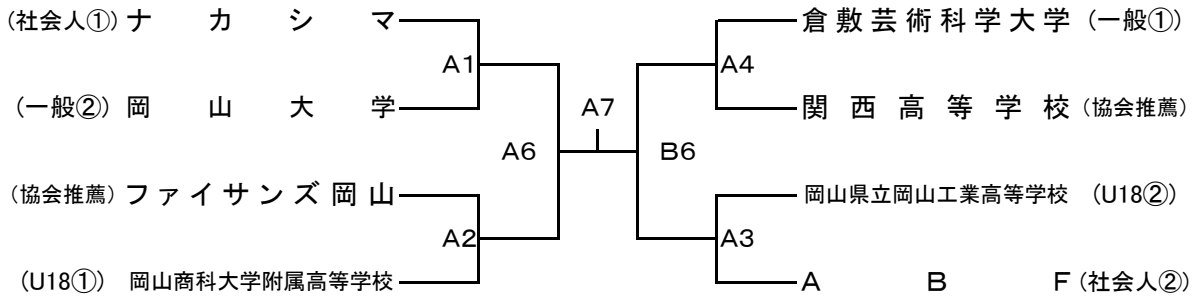

《女子》

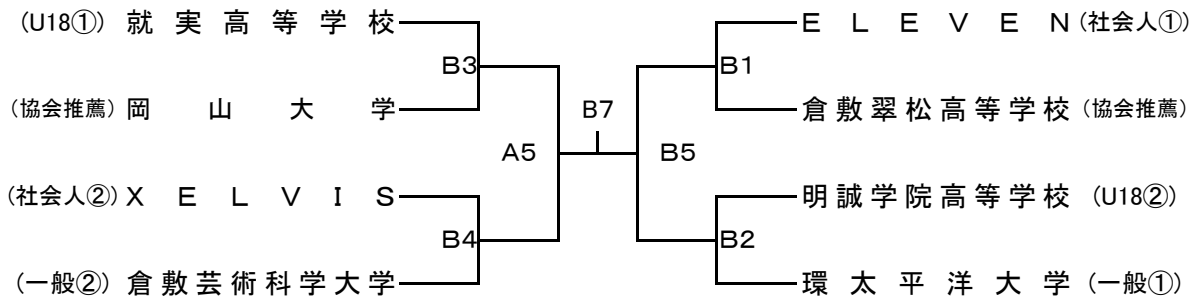

2. 会場

令和5年8月26日(土)・27日(日)　　笠岡総合体育館　　A, Bコート

3. 日程

8月26日(土)			8月27日(日)		
10:40	男女1回戦	(A1, B1)	9:00	女子準決勝	(A5, B5)
12:20	男女1回戦	(A2, B2)	10:40	男子準決勝	(A6, B6)
14:00	男女1回戦	(A3, B3)	12:40	女子U12・U15(Aｴｷ①, Bｴｷ①)	
15:40	男女1回戦	(A4, B4)	13:50	男子U12・U15(Aｴｷ②, Bｴｷ②)	
			15:00	男子・女子決勝	(A7, B7)
			16:40	閉会式	

4. TO割

8月26日(土)

試合時間	Aコート	TO割当	Bコート	TO割当
10:40	A1	高校生	B1	高校生
12:20	A2	高校生	B2	高校生
14:00	A3	高校生	B3	高校生
15:40	A4	高校生	B4	高校生

8月27日(日)

試合時間	Aコート	TO割当	Bコート	TO割当
9:00	A5	高校生	B5	高校生
10:40	A6	高校生	B6	高校生
12:40	Aｴｷ①	U12部会	Bｴｷ①	U15部会
13:50	Aｴｷ②	U12部会	Bｴｷ②	U15部会
15:00	A7	TO委員会	B7	TO委員会